TERMiK ELEKTRiK

CNTD®

CSA-061

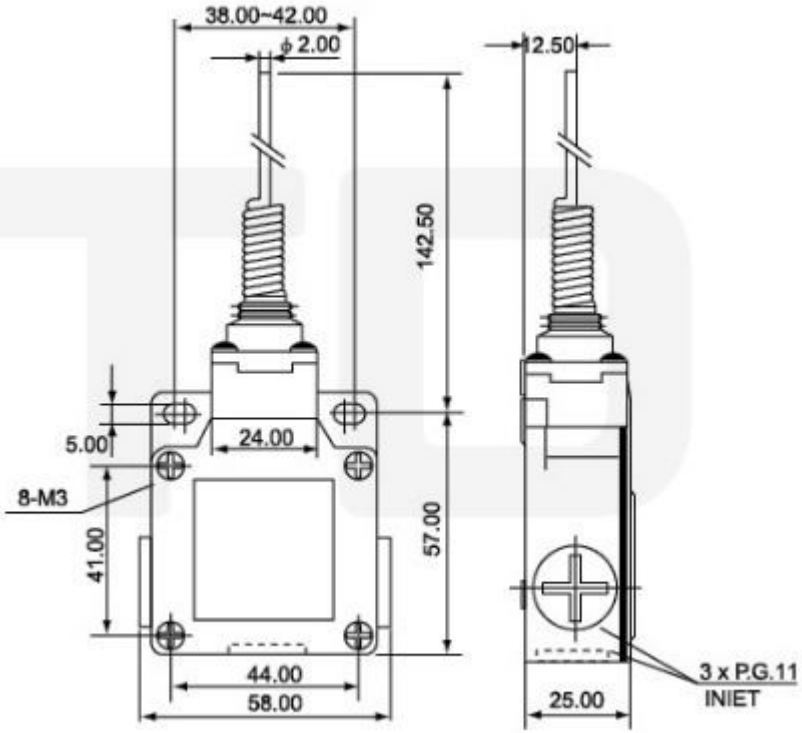

CNTD®

TERMiK ELEKTRiK